SKANDIA
ELEVATOR

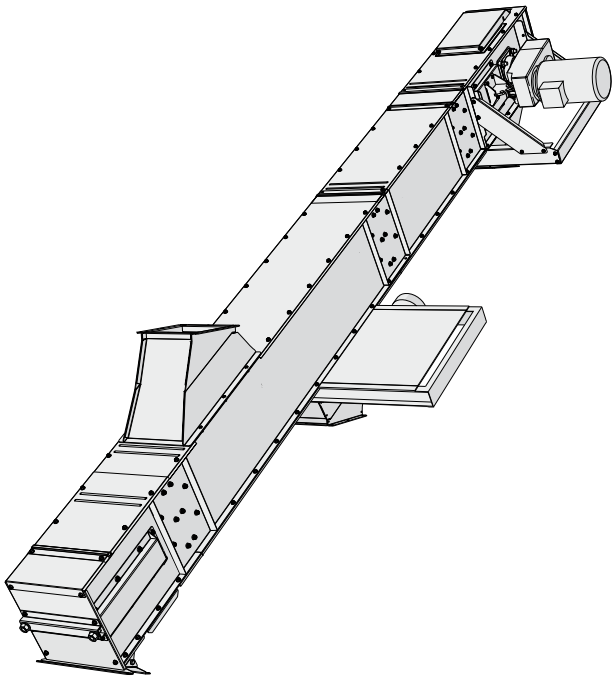

I-LINE

Unsere Maschinen sind für den Außeneinsatz konzipiert. Wir verwenden nur verzinktes Stahlblech und verbinden die Teile mittels Klemmnieten und Schrauben, um die Oberflächenschicht intakt zu belassen. Die Kanten sind zurückgebogen, die Fugen und Nähten überschneiden sich und viele Teile sind erhaben, um das Eindringen von Wasser zu verhindern. Die am meisten gefährdeten Gelenke sind zusätzlich mit Gummistreifen oder Silikon abgedichtet. Die Produkte der I-LINE wurden für Anlagen mit ganzjährigem Betrieb entwickelt.

KTIA

Die Kapazität des Befüllungsförderers KTIA wird angepasst, um Material von einem Skandia Elevator zu Vorratsbunkern/Silos zu befördern. Er ist mit 15°, 30° oder 45° Neigung erhältlich.

STANDARDAUSSTATTUNG:

- Direktmontierter Getriebemotor mit Stützrahmen
- Überfüllmelder im Auslauftrichter
- Inspektionsöffnung mit Sicherheitsschalter.
- Auslauftrichter für den Antrieb
- Einlauftrichter für Spannteil
- Kettenspanner mit variabler Stirnfläche für zusätzliche Sauberkeit
- Boden-Reinigungsschieber im Spannteil
- Zwischenböden mit glatten Keilzinkungen
- Dauergeschmierte Lager
- Kette und Mitnehmer in Stahl-Schweißkonstruktion mit Mitnehmergehäuse aus PE (Polyethylene)

ZUBEHÖR:

- Regenhaube für Flachgetriebe-Motor
- Anschlüsse, Trichter und Verteiler für verschiedene Zwecke
- Querliegender Auslassschieber (verschiedene Antriebsvarianten)
- Regenhaube für Auslaufschieber
- Sichtgläser für Fördersektionen
- Kabelunterstützung für bis zu 12 m Spannweite

Direktmontierter Getriebemotor mit Stützrahmen.

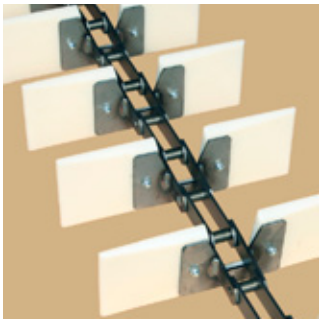

Kette und Mitnehmer in Stahl-Schweißkonstruktion mit Mitnehmergehäuse aus PE (Polyethylene).

GALVANISIERT

ENERGIEEFFIZIENT

WARTUNGSFREUNDLICH

KOMPAKT

ZUVERLÄSSIG

EINFACHE MONTAGE

THE LEADING COMPANY

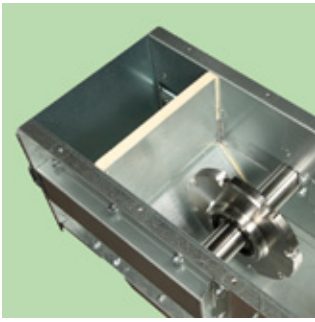

Variable Stirnfläche für zusätzliche Sauberkeit.

DEU

KTIA
MASSZEICHNUNG

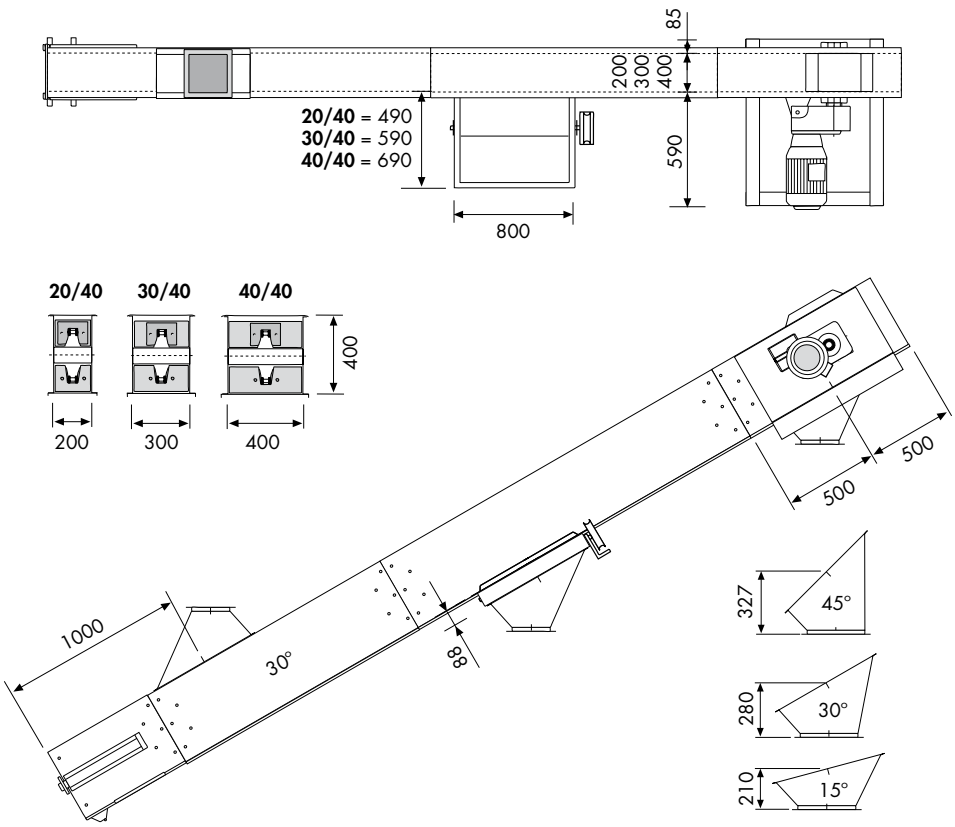

Alle Zeichnungen sind im CAD-Format verfügbar.

KTIA BEFÜLLUNGSFÖRDERER		**20/40** 40 t/h	**20/40** 60 t/h	**30/40** 80 t/h	**40/40** 100 t/h	**40/40** 120 t/h
Förderleistung für 750 kg/m³	t/h	49-51	65-67	88-92	109-117	129-133
Förderleistung	m³/h	65-68	87-89	117-123	145-156	172-177
Geschwindigkeit	U/min	48-50	64-66	58-61	54-58	64-66
Kettengeschwindigkeit	m/s	0.64-0.67	0.85-0.88	0.77-0.81	0.72-0.77	0.85-0.88
Förderkette, Typ				M80		
Kettenteilung/max. Zugstärke				100 mm/80 kN		
Kettenrad, Zähne	Stk.			8		
Mitnehmer, Material				Kunststoff		
Fördersektion, Breite/Höhe	mm	200/400		300/400	400/400	
Blechstärke Antrieb, Seite/Bodenblech	mm			5.0/2.5		
Blechstärke, Spannteil/Fördersektion, Seiten-/Bodenblech	mm			2.0/2.5		
Einlauf- und Auslauftrichter	mm	3.0/□180		3.0/□250		3.0/□300
ATEX-Klasse (serienmäßige Anlage)				II 2D/0D		